Seria Cannoli Brushed Gold

Zestaw termostatyczny podtynkowy 3-funkcyjny

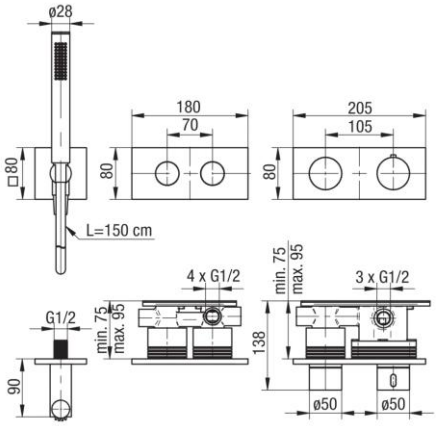

Kod	Klasa przepływu	EAN13
2424970-BAPV	S/S/A	5902273585565

Zastosowanie:
Do stosowania w instalacjach zimnej i ciepłej wody w budynkach

Typ:
Kolumny, panele, zestawy prysznicowe

Gwarancja:
25 lat

Dane techniczne:
Ciśnienie maksymalne: 1,0 MPa,
Temperatura maksymalna: 70°C

Materiały:
mosiądz

Pokrycie:
szczotkowane złoto PVD