SPOSÓB NA
PODŁĄCZENIE

VALVEXPRO™

ORION

ZAWORY KULOWE DO GAZU Z OBROTOWĄ NAKRĘTKĄ

PASUJĄ DO WSZYSTKICH KOTŁÓW GAZOWYCH INSTALACJI DOMOWYCH

Zawory kulowe ORION z obrotową nakrętką to nieodzowny element w instalacji gazowej. Pełnią funkcję zaworu odcinającego, charakteryzując sie przy tym szybkim i prostym montażem do kotła gazowego.

Obrotowa nakrętka pozwala na wygodne podłączenie zaworów do króćców wyjściowych w kotle, a uszczelka płaska NBR zapewnia szczelność połączenia.

Kątowa konstrukcja zaworów gwarantuje oszczędność miejsca pod kotłem gazowym.

Dbałość o jakość w czasie całego procesu produkcji wraz z prostą zasadą działania oraz precyzją wykonania, zapewniają bezawaryjną pracę i gwarantują szczelność zaworów.

DN15 & DN20

GUARANTEE 25 YEARS LIMITED

CE 1299

KLASA CIŚNIENIOWA
MOP 5

TEMPERATURA PRACY
-20°C DO +60°C

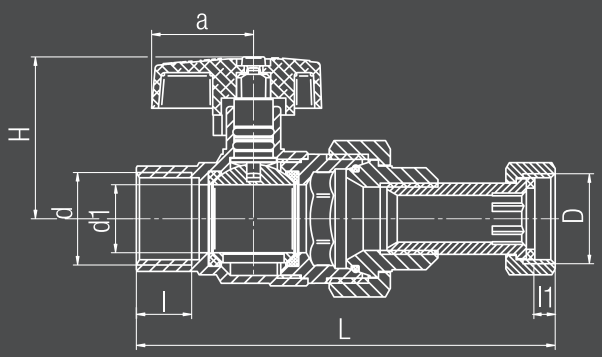

Zawór prosty

KOD	DN	D	d	d1	L	a	H	l	l1
3402100	15	1/2"	Rp 1/2-14	ø15	123	30	43	15	7
3403100	20	3/4"	Rp 3/4-14	ø20	123	30	48	16,3	7

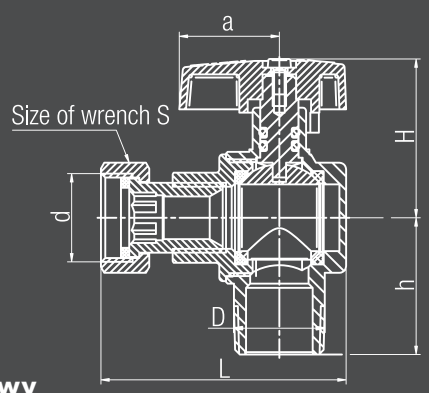

Zawór kątowy

KOD	DN	D	d	L	a	H	h
3402080	15	1/2"	R 1/2	66,5	30	43	35
3403080	20	3/4"	R 3/4	74	30	48	41

ORION

ZAWÓR KULOWY KĄTOWY DO GAZU Z OBROTOWĄ NAKRĘTKĄ

- **ŁATWOŚĆ MONTAŻU** - obrotowa nakrętka pozwala na prosty i szybki montaż kurka do króćca gazowego,
- **100% SZCZELNOŚCI POŁĄCZENIA** - uszczelnienie płaskie NBR,
- **EKONOMIA MIEJSCA** - wersja kątowa zaworu zapewnia oszczędność miejsca pod kotłem gazowym,
- **WYSOKA JAKOŚĆ MATERIAŁÓW** - gwarancja długiego i pewnego użytkowania,
- **UNIKALNA KONSTRUKCJA** - zapewnia bezpieczną i prawidłową pracę instalacji gazowej.

MATERIAŁY:

- **Korpus i kula: mosiądz CW617 N**; uszczelnienie kuli: PTFE; uszczelnienie czopa: NBR, uszczelka płaska NBR; motylek: stop aluminium

Odcięcie przepływu:	Tak
Miejsce w instalacji:	Zawory odcinające przy urządzeniach typu kocioł gazowy
Medium:	Gaz
Zakres temperaturowy:	-20°C do +60°C
Ciśnienie medium:	PN10
Klasa ciśnienia:	MOP 5
Strumień nominalny w. prosta:	5,8 m3/h / 10,2 m3/h
Strumień nominalny w. kątowa:	4,1 m3/h / 7,7 m 3/h
Gwarancja:	25 lat

99980270 Data wydruku: Luty 2021 r.

SPOSÓB NA
PODŁĄCZENIE

VALVEX

Valvex S.A., ul Nad Skawą 2, 34-240 Jordanów, Polska
tel. +48 18 269 32 20, 269 32 49, fax +48 18 269 32 11
e-mail: valvex@valvex.com
www.valvex.com